W:1500mm x H:150mm

Front

PROJECT 7

Exploring the unknown

WHAT'S NEXT

P7-L240

LIQUID CPU COOLER USER MANUAL

INTEL

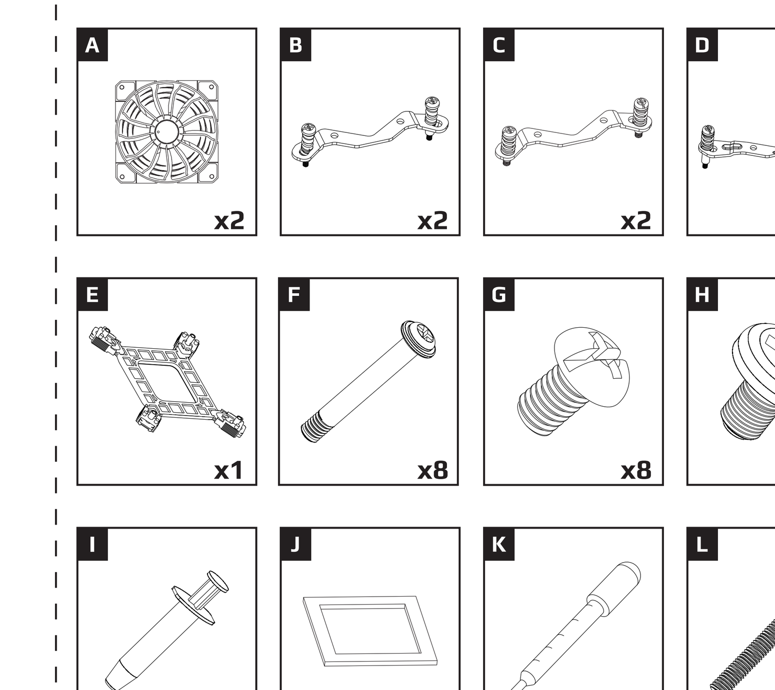

English

- Not all motherboards are equipped with RGB-4pin connector. Please refer to your motherboard's manual for more details.
- P7-H1 (Project 7 – Hub1) is sold separately.
- When adding coolant, ensure your system is powered off and no electronic parts are placed around the cooler.
- Regularly inspect and add coolant to prolong the product lifetime and performance. Recommended: Every three months"
- Please use dedicated coolant or distilled water.

Español

- No todas las placas base están equipadas con el conector de cuatro contactos RGB. Consulte el manual de la placa base para obtener más detalles.
- P7-H1 (Proyecto 7 – Concentrador1) se vende por separado.
- Cuando agregue refrigerante, asegúrese de que el sistema está apagado y que no hay ningún componente electrónico colocado alrededor del disipador.
- Inspeccione el refrigerante y agréguelo con frecuencia para prolongar el período de vida útil y el rendimiento del producto. Recomendado: Trimestralmente
- Utilice refrigerante dedicado o agua destilada.

Deutsche

- Nicht alle Motherboards sind mit einem RGB 4-Pol-Stecker ausgestattet. Bitte informieren Sie sich in der Bedienungsanleitung Ihres Motherboard.
- Der P7-H1 (Projekt 7-Hub1) ist separat erhältlich.
- Stellen Sie sicher, dass alle elektronischen Teile um den Kühler entfernt werden und das System komplett vom Strom getrennt ist, bevor Sie das Kühlmittel hinzufügen.
- Kontrollieren und fügen Sie in regelmäßigen Abständen Kühlmittel hinzu, um Lebensdauer und Leistung Ihres Produkts zu verlängern. Empfehlung: Alle drei Monate.
- Bitte verwenden Sie nur geeignete Kühlmittel oder destilliertes Wasser.

Français

- Toutes les cartes mères ne sont pas équipées d'un connecteur RVB 4 broches. Veuillez consulter le manuel de votre carte mère pour plus de détails.
- P7-H1 (Projet 7 – Concentrateur 1) est vendu séparément.
- Lors de l'ajout de liquide de refroidissement, assurez-vous que votre système est hors tension et qu'aucune pièce électronique n'est placée à proximité du refroidisseur.
- Vérifiez régulièrement et ajoutez du liquide de refroidissement pour améliorer la durée de vie et les performances du produit. Recommandé : Tous les trois mois
- Veuillez utiliser un liquide de refroidissement dédié ou de l'eau distillée.

Italiano

- Non tutte le schede madri sono dotate di connettore RGB a 4 pin. Fare riferimento al manuale della scheda madre per maggiori dettagli.
- P7-H1 (Project 7 – Hub1) è venduto separatamente.
- Quando si aggiunge del refrigerante, accertarsi che il sistema sia spento e non siano presenti parti elettroniche attorno al dissipatore.
- Controllare e aggiungere refrigerante con regolarità per prolungare la durata e le prestazioni del prodotto. Si consiglia: ogni tre mesi
- Utilizzare del refrigerante specifico o dell'acqua distillata.

Polski

- Nie wszystkie płyty główne wyposażone są w 4-stykowe złącze RGB. Dodatkowe informacje znajdują się w podręczniku płyty głównej.
- P7-H1 (Project 7 – Hub1) jest sprzedawana oddzielnie.
- W przypadku dodawania czynnika chłodniczego upewnij się, czy zasilanie systemu jest wyłączone i w pobliżu chłodnicy nie znajduje się żadna część elektroniczna.
- W celu przedłużenia żywotności i zachowania charakterystyki produktu należy regularnie kontrolować poziom i dodawać czynnika chłodniczego. Zalecane: Co trzy miesiące"
- Należy używać przewidzianego środka chłodniczego lub wody destylowanej.

Русский

- Не на всех материнских платах присутствует 4-пиновый RGB-разъём. Пожалуйста, ознакомьтесь с руководством пользователя к вашей модели материнской платы.
- Хаб P7-H1 (Project 7 – Hub1) приобретается отдельно.
- Добавляя хладагент в систему, убедитесь, что компьютер отключен от питания и рядом с системой водяного охлаждения нет электронных деталей.
- Регулярно проверяйте уровень хладагента и по необходимости добавляйте его в систему, чтобы продукт прослужил максимально долго и эффективно. Рекомендуется проводить проверку не реже, чем раз в три месяца.
- Пожалуйста, используйте специализированный хладагент или дистиллированную воду.

Português

- Nem todas as motherboards estão equipadas com conector RGB-4pin. Consulte o manual da placa-mãe para obter mais detalhes.
- P7-H1 (Project 7 – Hub1), vendidos separadamente
- Ao adicionar líquido refrigerante, certifique-se de que seu sistema está desligado e não há peças eletrônicas colocadas ao redor do cooler.
- Inspecione e adicione líquido refrigerante regularmente para prolongar a vida útil e o desempenho do produto. Recomendado: A cada três meses"
- Use líquido refrigerante (coolant) ou água destilada.

繁中/簡中

- 並非所有主機板都支援RGB-4pin接頭,詳情請參閱您的主機板說明書
- P7-H1 (Project 7 – Hub1)為選購配件
- 補充水冷液時,請確保在完全斷電且周圍沒有電子元件時進行
- 建議每三個月檢查並補充水冷液,以保障產品的壽命及效能
- 請使用專用的水冷液或蒸餾水
- 并非所有的主板都支持RGB-4pin接口,详情请参阅您的主板说明书
- P7-H1 (Project 7 – Hub1)为选购配件
- 补充水冷液时,请确保在完全断电且周围没有电子组件时进行
- 建议每三个月检查并补充水冷液,以保障产品的寿命及效能
- 请使用专用的水冷液或蒸馏水

日本語

- すべてのマザーボードに RGB-4 ピンコネクターが装備されているわけではありません。接続については、ご利用のマザーボードのマニュアルを参照してください。
- P7-H1 (プロジェクト 7 – ハブ 1) は、別売りです。
- 冷却材を追加するときは、システムの電源をオフにし、電子部品がクーラーの周りに置かれていないことを確認してください。
- 製品の寿命と性能を長持ちさせるため、定期的に検査を行い、冷却材を追加してください。推奨: 3 か月ごと"
- 専用の冷却材または蒸留水を使用してください。

Қазақ тілі

- Жүйелік тақталардың кейбіреуінде ғана RGB-4pin ағытпалары бар. Толық ақпаратты сіздің жүйелік тақтаңызға берілген нұсқаулықтан қараңыз.
- P7-H1 (7-жоба - 1-күпшек) бөлек сатылады.
- Салқындату сұйықтығын құймас бұрын сіздің жүйеңіз өшіп тұрғанын және кулердің қасында бірде-бір электрондық компоненттің жоқ екенін тексерің алыңыз.
- Салқындату сұйықтығының мөлшерін үнемі тексеріп тұрыңыз, өнімнің қызмет ету мерзімін және өнімділігін ұзарту үшін, қажет болған жағдайда салқындату сұйықтығын үстемелеп құйып тұрыңыз. Кұю жиілігі: үш ай сайын
- Арнайы салқындатқышты немесе тазартылған суды құйыңыз.

Türkçe

- Her ana kartta 4 pimli RGB bağlayıcı yoktur. Daha fazla ayrıntı için lütfen ana kartınızın kılavuzuna başvurun.
- P7-H1 (Project 7 – Hub1) ayrı olarak satılır.
- Soğutma sıvısı eklerken sistemin kapalı olduğundan ve soğutucu etrafında hiçbir elektronik parça bulunmadığından emin olun.
- Ürün ömrünü uzatmak ve performansını artırmak için düzenli olarak kontrol edin ve soğutma sıvısı ekleyin. Önerilen: Üç ayda bir"
- Lütfen özel soğutma sıvısı veya saf su kullanın.

1 INTEL

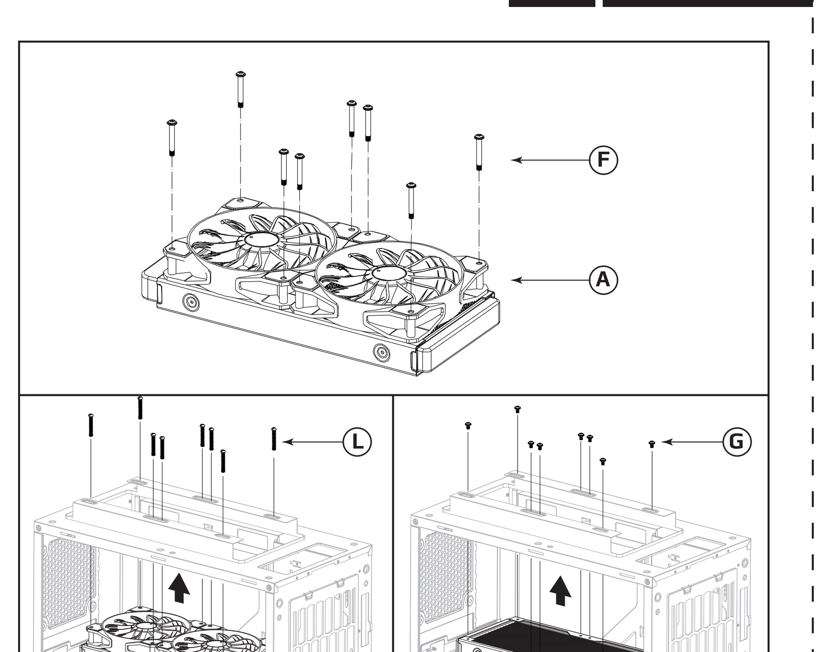

2 INTEL

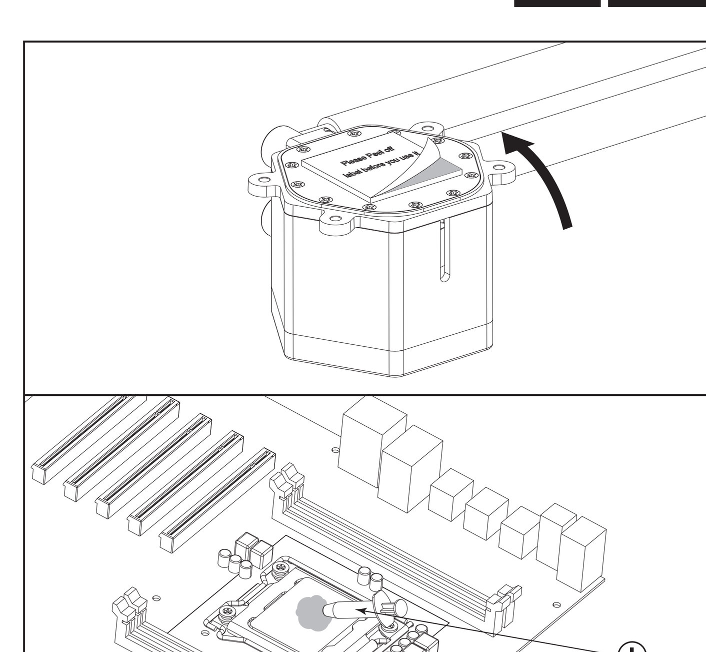

3 INTEL

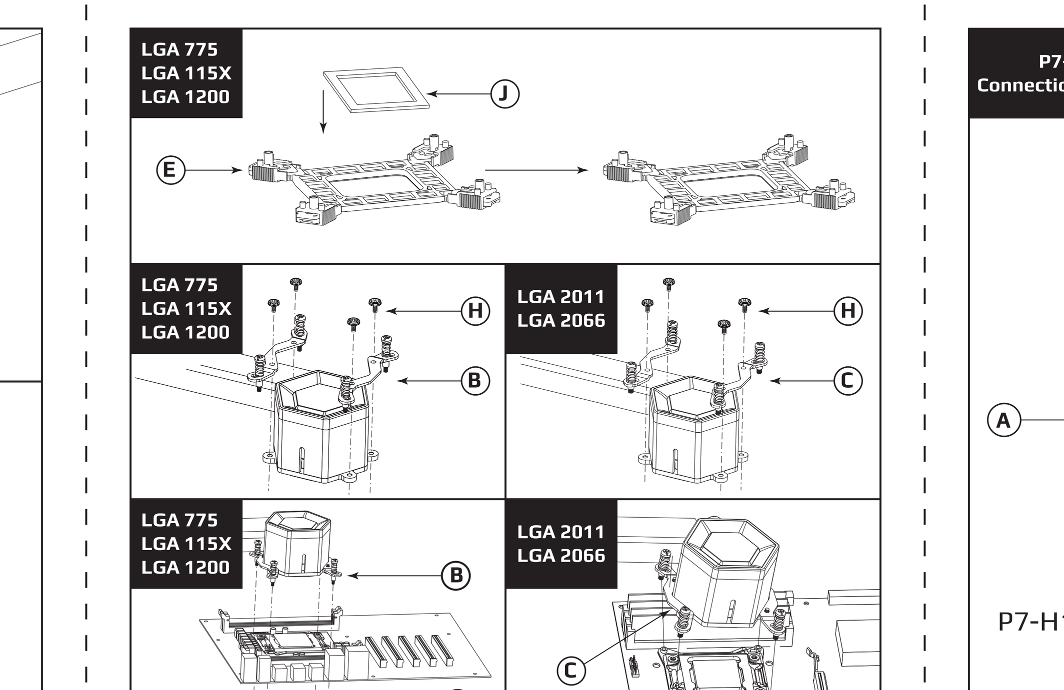

4 INTEL

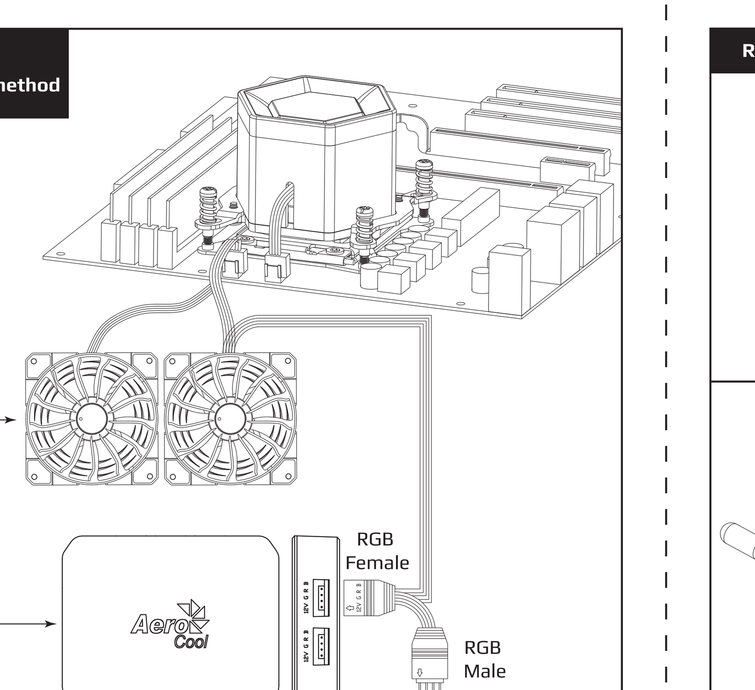

5 INTEL

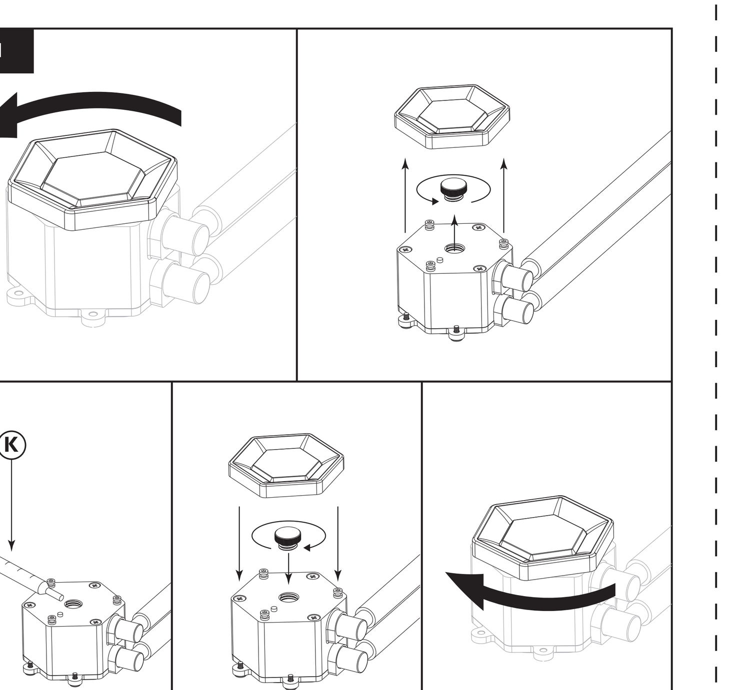

AMD

PROJECT 7

Exploring the unknown

WHAT'S NEXT

P7-L240

LIQUID CPU COOLER USER MANUAL

W:1500mm x H:150mm

Back

AMD

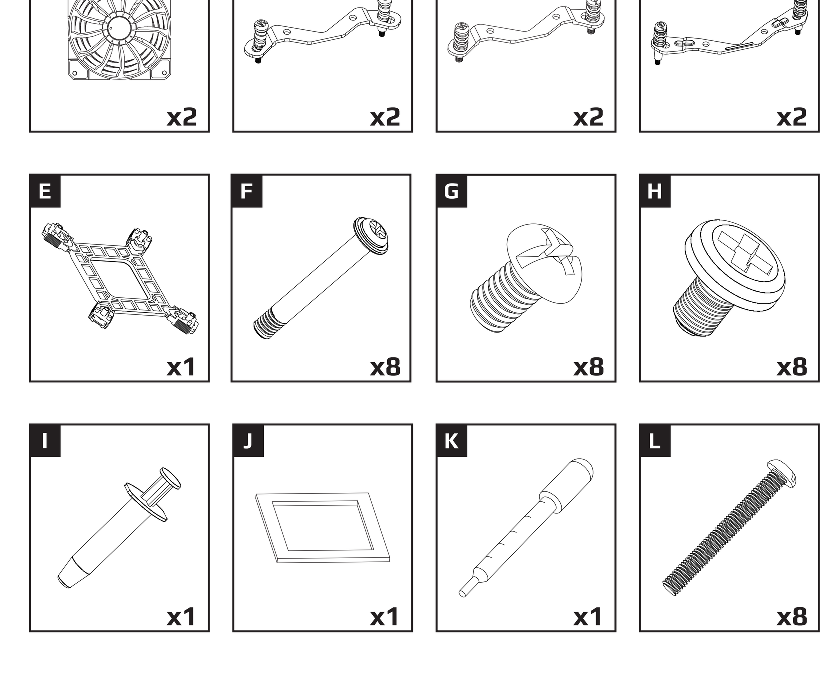

English

- Not all motherboards are equipped with RGB-4pin connector. Please refer to your motherboard's manual for more details.
- P7-H1 (Project 7 – Hub1) is sold separately.
- When adding coolant, ensure your system is powered off and no electronic parts are placed around the cooler.
- Regularly inspect and add coolant to prolong the product lifetime and performance. Recommended: Every three months"
- Please use dedicated coolant or distilled water.

Español

- No todas las placas base están equipadas con el conector de cuatro contactos RGB. Consulte el manual de la placa base para obtener más detalles.
- P7-H1 (Proyecto 7 – Concentrador1) se vende por separado.
- Cuando agregue refrigerante, asegúrese de que el sistema está apagado y que no hay ningún componente electrónico colocado alrededor del disipador.
- Inspeccione el refrigerante y agréguelo con frecuencia para prolongar el período de vida útil y el rendimiento del producto. Recomendado: Trimestralmente
- Utilice refrigerante dedicado o agua destilada.

Deutsche

- Nicht alle Motherboards sind mit einem RGB 4-Pol-Stecker ausgestattet. Bitte informieren Sie sich in der Bedienungsanleitung Ihres Motherboard.
- Der P7-H1 (Projekt 7-Hub1) ist separat erhältlich.
- Stellen Sie sicher, dass alle elektronischen Teile um den Kühler entfernt werden und das System komplett vom Strom getrennt ist, bevor Sie das Kühlmittel hinzufügen.
- Kontrollieren und fügen Sie in regelmäßigen Abständen Kühlmittel hinzu, um Lebensdauer und Leistung Ihres Produkts zu verlängern. Empfehlung: Alle drei Monate.
- Bitte verwenden Sie nur geeignete Kühlmittel oder destilliertes Wasser.

Français

- Toutes les cartes mères ne sont pas équipées d'un connecteur RVB 4 broches. Veuillez consulter le manuel de votre carte mère pour plus de détails.
- P7-H1 (Projet 7 – Concentrateur 1) est vendu séparément.
- Lors de l'ajout de liquide de refroidissement, assurez-vous que votre système est hors tension et qu'aucune pièce électronique n'est placée à proximité du refroidisseur.
- Vérifiez régulièrement et ajoutez du liquide de refroidissement pour améliorer la durée de vie et les performances du produit. Recommandé : Tous les trois mois
- Veuillez utiliser un liquide de refroidissement dédié ou de l'eau distillée.

Italiano

- Non tutte le schede madri sono dotate di connettore RGB a 4 pin. Fare riferimento al manuale della scheda madre per maggiori dettagli.
- P7-H1 (Project 7 – Hub1) è venduto separatamente.
- Quando si aggiunge del refrigerante, accertarsi che il sistema sia spento e non siano presenti parti elettroniche attorno al dissipatore.
- Controllare e aggiungere refrigerante con regolarità per prolungare la durata e le prestazioni del prodotto. Si consiglia: ogni tre mesi
- Utilizzare del refrigerante specifico o dell'acqua distillata.

Polski

- Nie wszystkie płyty główne wyposażone są w 4-stykowe złącze RGB. Dodatkowe informacje znajdują się w podręczniku płyty głównej.
- P7-H1 (Project 7 – Hub1) jest sprzedawana oddzielnie.
- W przypadku dodawania czynnika chłodniczego upewnij się, czy zasilanie systemu jest wyłączone i w pobliżu chłodnicy nie znajduje się żadna część elektroniczna.
- W celu przedłużenia żywotności i zachowania charakterystyki produktu należy regularnie kontrolować poziom i dodawać czynnika chłodniczego. Zalecane: Co trzy miesiące"
- Należy używać przewidzianego środka chłodniczego lub wody destylowanej.

Русский

- Не на всех материнских платах присутствует 4-пиновый RGB-разъём. Пожалуйста, ознакомьтесь с руководством пользователя к вашей модели материнской платы.
- Хаб P7-H1 (Project 7 – Hub1) приобретается отдельно.
- Добавляя хладагент в систему, убедитесь, что компьютер отключен от питания и рядом с системой водяного охлаждения нет электронных деталей.
- Регулярно проверяйте уровень хладагента и по необходимости добавляйте его в систему, чтобы продукт прослужил максимально долго и эффективно. Рекомендуется проводить проверку не реже, чем раз в три месяца.
- Пожалуйста, используйте специализированный хладагент или дистиллированную воду.

Português

- Nem todas as motherboards estão equipadas com conector RGB-4pin. Consulte o manual da placa-mãe para obter mais detalhes.
- P7-H1 (Project 7 – Hub1), vendidos separadamente
- Ao adicionar líquido refrigerante, certifique-se de que seu sistema está desligado e não há peças eletrônicas colocadas ao redor do cooler.
- Inspecione e adicione líquido refrigerante regularmente para prolongar a vida útil e o desempenho do produto. Recomendado: A cada três meses"
- Use líquido refrigerante (coolant) ou água destilada.

繁中/簡中

- 並非所有主機板都支援RGB-4pin接頭,詳情請參閱您的主機板說明書
- P7-H1 (Project 7 – Hub1)為選購配件
- 補充水冷液時,請確保在完全斷電且周圍沒有電子元件時進行
- 建議每三個月檢查並補充水冷液,以保障產品的壽命及效能
- 請使用專用的水冷液或蒸餾水
- 并非所有的主板都支持RGB-4pin接口,详情请参阅您的主板说明书
- P7-H1 (Project 7 – Hub1)为选购配件
- 补充水冷液时,请确保在完全断电且周围没有电子组件时进行
- 建议每三个月检查并补充水冷液,以保障产品的寿命及效能
- 请使用专用的水冷液或蒸馏水

日本語

- すべてのマザーボードに RGB-4 ピンコネクターが装備されているわけではありません。接続については、ご利用のマザーボードのマニュアルを参照してください。
- P7-H1 (プロジェクト 7 – ハブ 1) は、別売りです。
- 冷却材を追加するときは、システムの電源をオフにし、電子部品がクーラーの周りに置かれていないことを確認してください。
- 製品の寿命と性能を長持ちさせるため、定期的に検査を行い、冷却材を追加してください。推奨: 3 か月ごと"
- 専用の冷却材または蒸留水を使用してください。

Қазақ тілі

- Жүйелік тақталардың кейбіреуінде ғана RGB-4pin ағытпалары бар. Толық ақпаратты сіздің жүйелік тақтаңызға берілген нұсқаулықтан қараңыз.
- P7-H1 (7-жоба - 1-күпшек) бөлек сатылады.
- Салқындату сұйықтығын құймас бұрын сіздің жүйеңіз өшіп тұрғанын және кулердің қасында бірде-бір электрондық компоненттің жоқ екенін тексерің алыңыз.
- Салқындату сұйықтығының мөлшерін үнемі тексеріп тұрыңыз, өнімнің қызмет ету мерзімін және өнімділігін ұзарту үшін, қажет болған жағдайда салқындату сұйықтығын үстемелеп құйып тұрыңыз. Кұю жиілігі: үш ай сайын
- Арнайы салқындатқышты немесе тазартылған суды құйыңыз.

Türkçe

- Her ana kartta 4 pimli RGB bağlayıcı yoktur. Daha fazla ayrıntı için lütfen ana kartınızın kılavuzuna başvurun.
- P7-H1 (Project 7 – Hub1) ayrı olarak satılır.
- Soğutma sıvısı eklerken sistemin kapalı olduğundan ve soğutucu etrafında hiçbir elektronik parça bulunmadığından emin olun.
- Ürün ömrünü uzatmak ve performansını artırmak için düzenli olarak kontrol edin ve soğutma sıvısı ekleyin. Önerilen: Üç ayda bir"
- Lütfen özel soğutma sıvısı veya saf su kullanın.

1 AMD

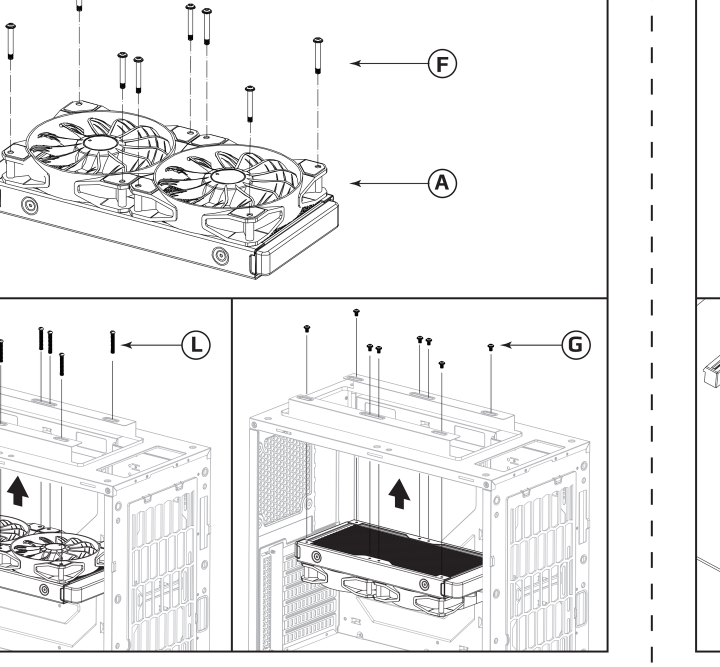

2 AMD

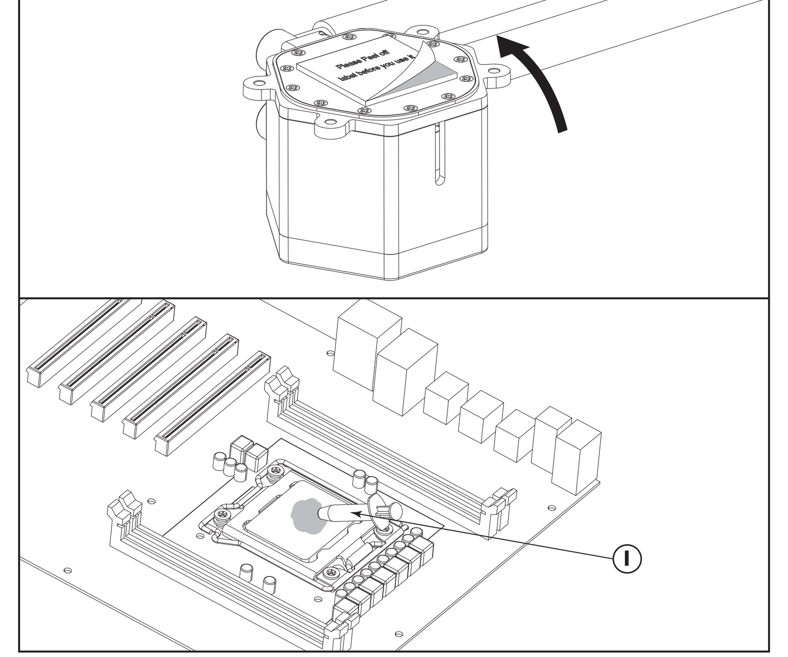

3 AMD

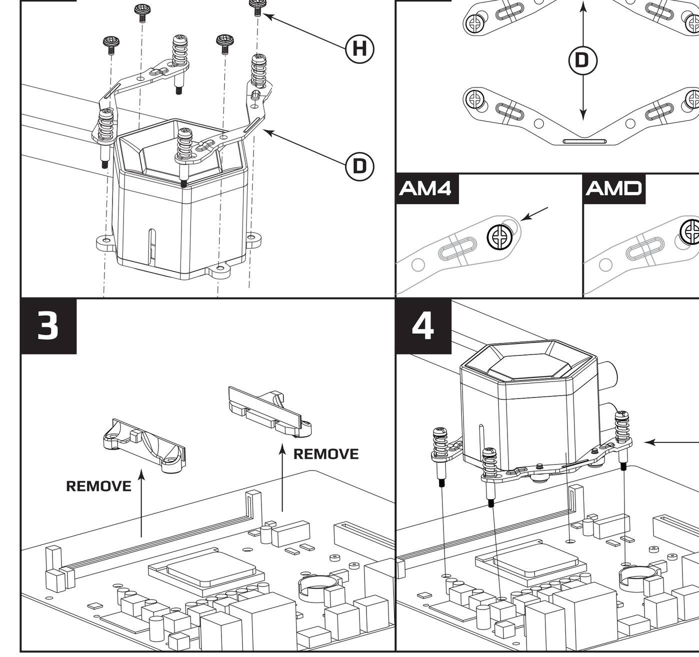

4 AMD

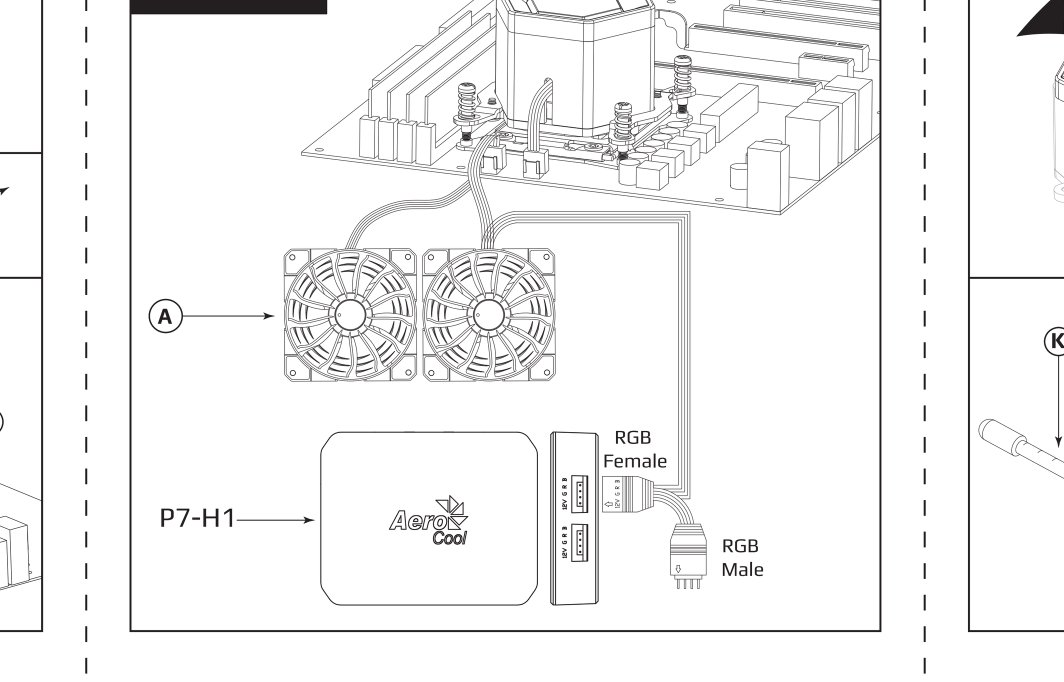

5 AMD

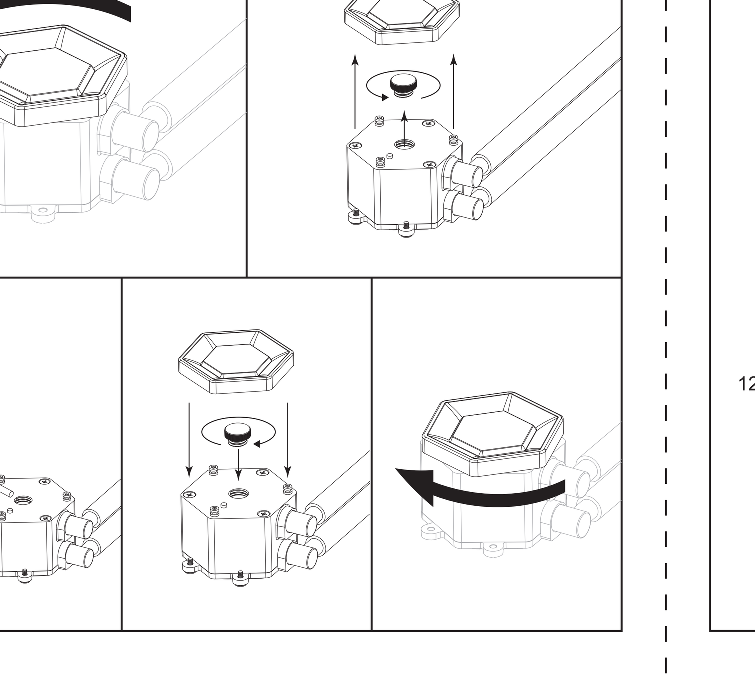

Dimensions

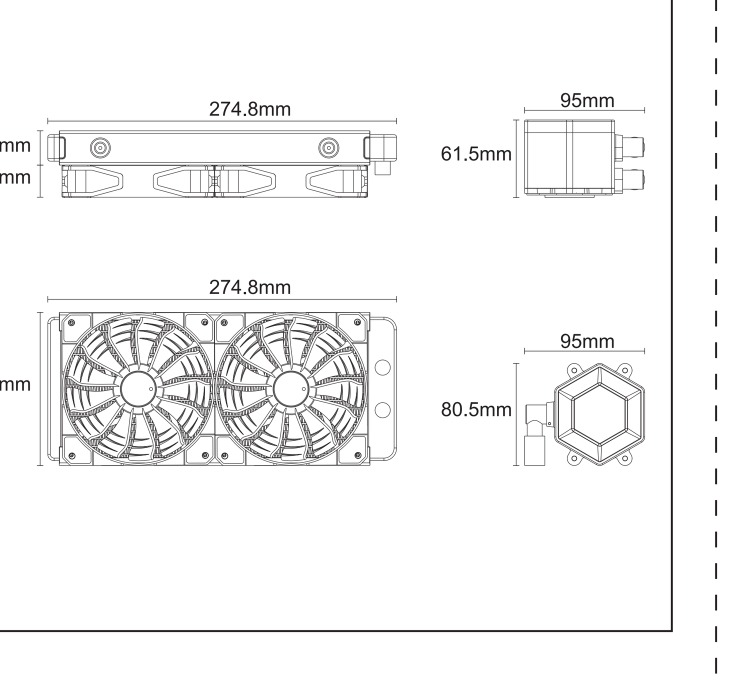

AEROCOOL ADVANCED TECHNOLOGIES CORP. ALL RIGHTS RESERVED.